ԱՄԲՈՂՋԱՁՈՒՅԼ ՍԻՖՈՆԻ ԵՎ ՋՐԲԱԺԱՆ ԾՈՐԱԿՈՎ

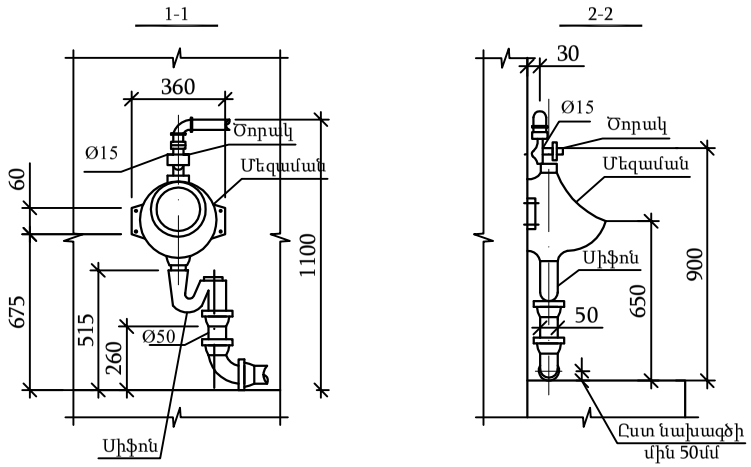

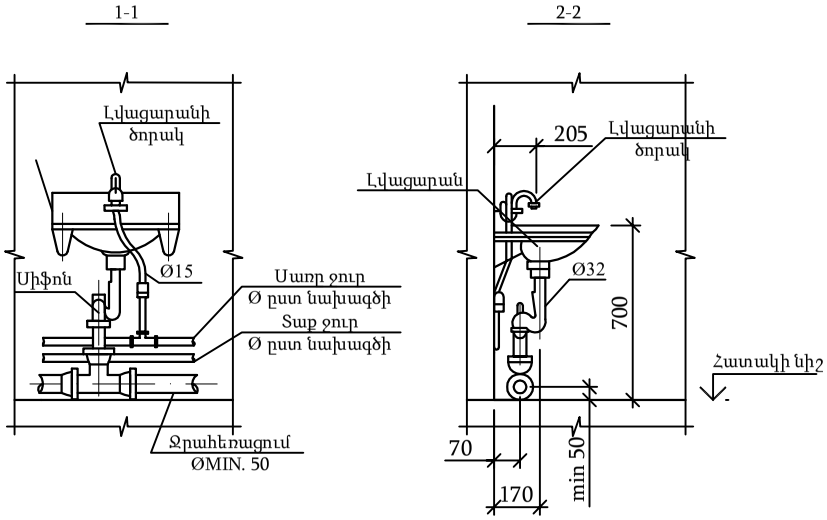

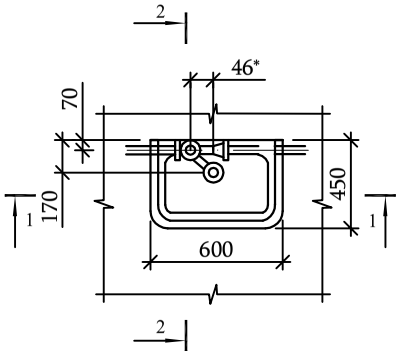

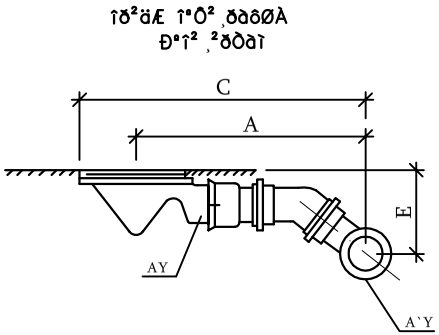

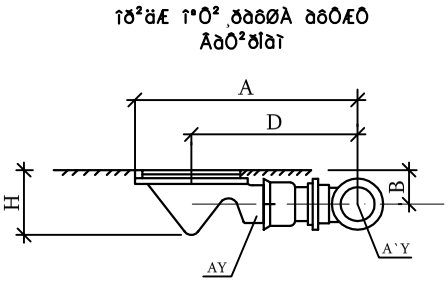

Տնօրեն	Գ.Եղիազարյան		Արարատի մ. Ն.Դվին համայնքի Լ. Ազգալդյանի անվ. միջ. դպրոցի շենքի մասնակի՝ սանհանգույցի, նորոգում		
Ճարտարապետ	Վ. Սանոյան		Պատվիրատու՝ "ՀՀ Արարատի մ. Դվինի Լ.Ազգալդյանի անվ. միջ. դպ." ՊՈԱԿ	Փուլ	Թերթ	Թերթ
				Ա.Ն.	12	13
Ճարտարագետ			Սան. տեխ. սարքերի տեղադրման սխեմաներ	<< Հերմես >> ՍՊԸ	